Quick-31 3kN
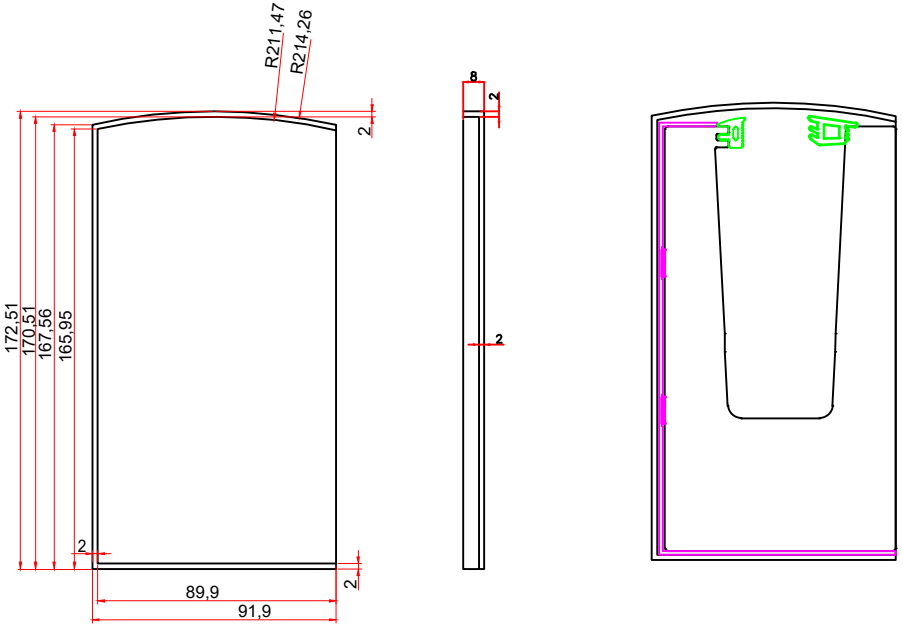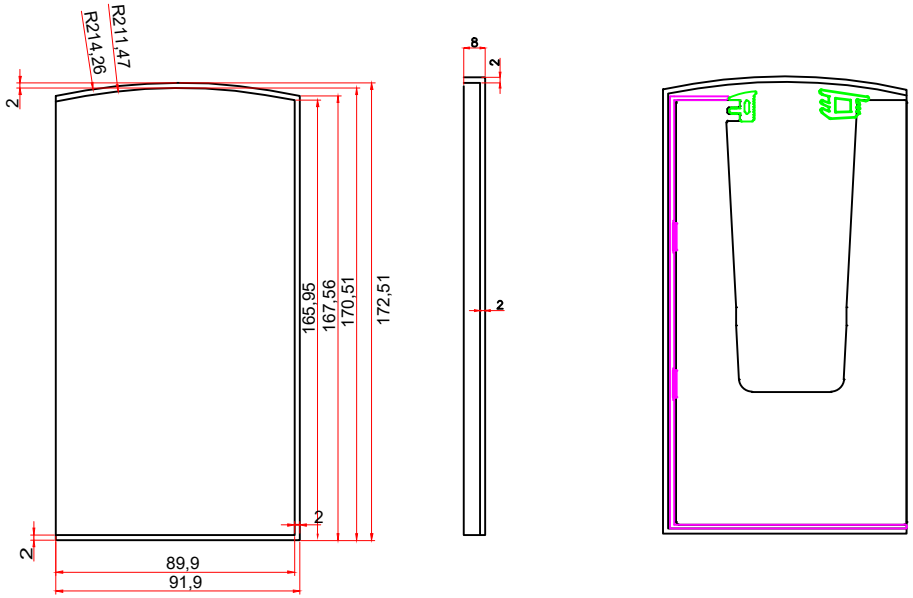
Ändlock för montering med täcksida